omgates

DE LAS SOMBRAS A LA INNOVACIÓN.

VEGA OMGATES

EXPERIMENTA LA PUERTA DE VELOCIDAD
MÁS REVOLUCIONARIA DEL MERCADO



OMGATES.COM | ALTA TECNOLOGÍA. HECHO PARA DURAR...

omgates

CARACTERÍSTICAS

VEGA OMGATES | 5 AÑOS, MÁXIMA CALIDAD

El torno es popular por su diseño moderno y estilizado y su acabado en aleación de aluminio de alta gama, con una apariencia premium en aleación de aluminio. Es muy apreciada por su aplicación elegante y lujosa en el control de acceso.

DIMENSIONES FLEXIBLES

Anchuras de paso adaptables de 600 a 1200 mm para diferentes flujos de tránsito.

PUERTAS ANTI-INTRUSIÓN

Puertas especiales para evitar accesos no autorizados, reforzando la protección en la parte superior del torno.

DETECCIÓN AVANZADA 33 PARES DE SENSORES

Sensores infrarrojos de alta sensibilidad que detectan intrusiones y accesos en sentido contrario.



omgates

CARACTERÍSTICAS

VEGA OMGATES | 5 AÑOS, MÁXIMA CALIDAD

REVESTIMIENTO PREMIUM DE ALUMINIO

La versión en aluminio para interiores incorpora un material de alta calidad resistente a huellas dactilares.

PLACA DE CONTROL INTEGRABLE

La placa de control puede integrarse dentro del gabinete, eliminando la necesidad de instalaciones externas. Esto simplifica el mantenimiento y reduce los costes de instalación.

FORMA ESPECIAL DE PUERTAS ANTI-INTRUSIÓN

Brazos configurables de hasta 1800 mm para reforzar la seguridad.

El torno incluye tiras LED en azul, verde y rojo que cambian según el estado de paso.

La barrera oscilante se eleva desde la parte superior del gabinete, mejorando la seguridad del usuario.

Lector de tarjetas con cambio de color según el estado de acceso.

La aleación de aluminio de alta gama sustituye el acero inoxidable tradicional, ofreciendo un diseño más elegante y ligero.



omgates

SISTEMA DE CONTROL DE ACCESO

VEGA OMGATES | 5 AÑOS, MÁXIMA CALIDAD



MODO DE ESPERA



ACCESO AUTORIZADO



ACCESO DENEGADO



CRISTAL ESTÁNDAR
PASO DE 600-1200 MM



CRISTAL ALTO
PASO DE 600-900 MM



BRAZO ANTIESCALADA
PASO DE 600-900 MM

omgates

SISTEMA DE CONTROL DE ACCESO

VEGA OMGATES | 5 AÑOS, MÁXIMA CALIDAD





omgates

SISTEMA DE CONTROL DE ACCESO

VEGA OMGATES | 5 AÑOS, MÁXIMA CALIDAD

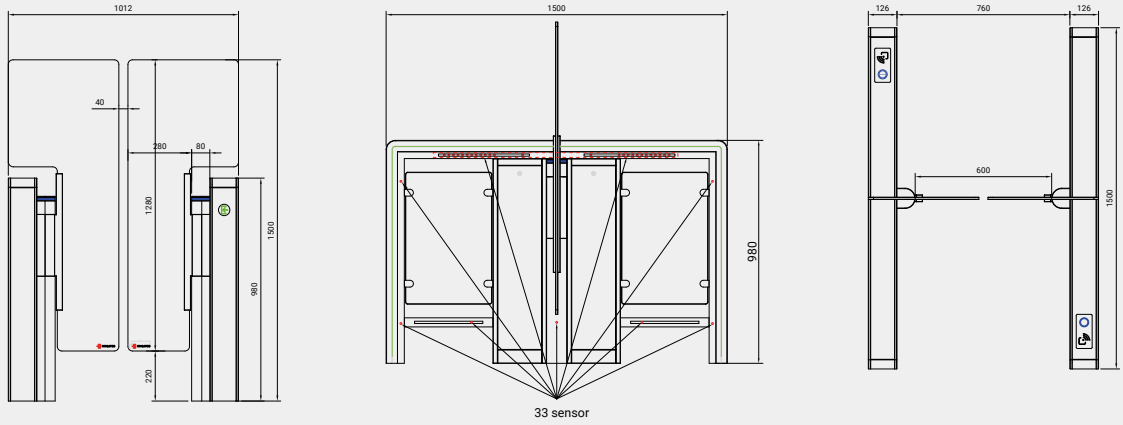

●	MATERIAL DE LA ESTRUCTURA	ALUMINIO PREMIUM O ACERO INOXIDABLE 304 O 316.
	MATERIAL DEL BRAZO	PLEXIGLÁS TRANSPARENTE.
	DIMENSIONES	1500 * 126 * 980 MM.
	PESO NETO	80 KG/UD (NUCLEO ÚNICO). 100 KG/UD (DOBLE NÚCLEO).
	ANCHURA DE PASO	600 MM (ESTÁNDAR), 1200 MM MÁX.
	ALTURA DEL BRAZO	900 MM (ESTÁNDAR), 1800 MM MÁX (OPCIONAL).
	DIRECCIÓN DE PASO	UNIDIRECCIONAL / BIDIRECCIONAL.
●	MCBF	15 MILLONES.
●	FUENTE DE ALIMENTACIÓN	AC220V/110V, 50/60HZ
	TENSIÓN DE FUNCIONAMIENTO	24V DC
	CONSUMO DE ENERGÍA	40 W
●	TEMPERATURA DE FUNCIONAMIENTO	-20 ºC ~ 75 ºC
	HUMEDAD DE FUNCIONAMIENTO	0 ~ 95% (SIN CONGELACIÓN)
	ENTORNO DE TRABAJO	INTERIOR / EXTERIOR (REFUGIO).
●	ÍNDICE DE PROTECCIÓN	IP65 (RESISTENTE AL AGUA).
●	CAUDAL	55 PERSONAS POR MINUTO.
	INDICADOR LED	PARTE SUPERIOR, LATERAL Y BRAZO / AZUL, ENCENDIDO - VERDE, ENTRADA - ROJO, SIN ENTRADA
●	SENSOR DE INFRARROJOS	33 PARES (PUEDE PERCIBIR MUY BIEN DIVERSAS SITUACIONES).
	EMERGENCIA	BRAZO AUTOMÁTICO ABIERTO CUANDO SE ENCIENDE.
	COMUNICACIÓN	CONTACTO SECO, SEÑAL DE RELÉ, RS485.
	SOPORTE PARA LECTOR DE TARJETAS	BAJO LA PARTE SUPERIOR DE LA CABINA. DIMENSIONES MÁXIMAS: 110 * 65 * 30 MM
●	FLEXIBILIDAD	LUGAR PARA INTEGRAR EL CUADRO DE CONTROL DENTRO DEL TORNO.

omgates

EL FUTURO HA LLEGADO. BIENVENIDOS A UNA NUEVA ERA...

OMGATES.COM | ALTA TECNOLOGÍA. HECHO PARA DURAR...

ALIEN TECHNOLOGY