OMGATES
ACESS CONTROL



CANOPUS
OMGATES

L'avenir, c'est maintenant... Le premier tripode de contrôle d'accès au monde avec modules IA intégrés. Notre série haut de gamme avec une garantie de 5 ans et une sécurité maximale, intégrant des capteurs, des lumières d'accès latérales et la technologie de pointe d'OMGATES.

5 ANS DE GARANTIE



Canopus OMGATES design noir.



Canopus OMGATES design blanc.



La couleur de l'apparence peut être personnalisée en fonction de l'environnement d'installation.

MODULES OPTIONNELS

MODULE IA

Peut répondre à des questions, des modules peuvent être ajoutés pour compter les personnes, valider les billets de groupe, prendre en charge plusieurs langues avec un avatar interactif programmable (en option) qui peut également traduire les langues (en option).

MODULES DE PAIEMENT

MODULE D'AFFICHAGE NUMÉRIQUE

Pour faire la promotion des produits que vous souhaitez sur les écrans des tourniquets. Notre logiciel permet de contrôler chaque écran individuellement et indépendamment.

ÉCRAN

Android · 4G · WiFi · Bluetooth · UHF · 1D Barcode · 2D Barcode · PSAM · NFC · Fingerprint · Camera · GPS

Le tourniquet est équipé d'une tablette Rugger IP67 intégrée avec écran tactile capacitif, Android 13.

Il dispose d'un puissant processeur Octa-core, d'un écran HD de 8 pouces, d'un indice de protection IP88, d'une batterie V8700 mAh et de nombreuses options de capture de données telles que l'UHF-RFID, la lecture de codes-barres, la reconnaissance d'empreintes digitales NFC, etc.



AFFICHAGE NUMÉRIQUE

CONTRÔLEZ ET PUBLIEZ VOTRE PROPRE CONTENU, PUIS PERSONNALISEZ-LE.

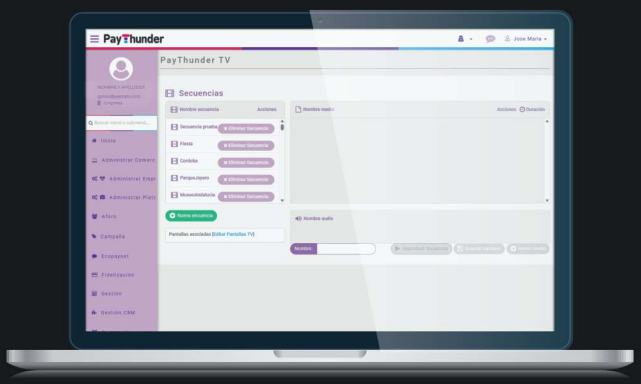

Que s'affiche-t-il sur les écrans et comment cela est-il géré?

L'opérateur peut gérer le contenu à afficher sur les écrans en seulement une minute depuis l'administration du système. Le contenu à afficher peut être : des vidéos, des images, des pages web, etc.

Le système permet de combiner tous ces éléments, créant ainsi des «séquences» à afficher sur les écrans.

CARACTÉRISTIQUES

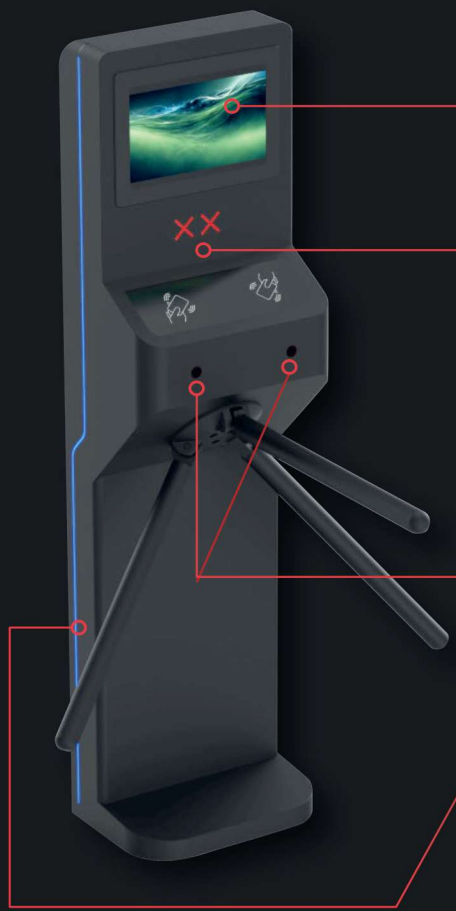

ÉCRAN LCD

HC LCD display, supports project advertising and company promotional information.

VOYANTS D'ACCÈS

Deux types de voyants lumineux:

: mise sous tension ou carte non valide.

: carte valide glissée.

CAPTEUR INFRAROUGE

2 capteurs, nombre optionnel, empêchent le personnel non autorisé d'entrer.

SIDE ACCESS LIGHTS

Product body is embedded with light strip. Blue, green and red lights can change with swiping valid/invalid card.

Remote Control · Touchless Button · Card · QR Code · Fingerprint · Palm Vein

SPÉCIFICATIONS TECHNIQUES

MATIÈRE DU CADRE	Peinture en spray haut de gamme pour l'automobile.
MATIÈRE DU BRAS	Peinture en spray haut de gamme pour l'automobile.
DIMENSIONS	270 * 360 * 1355 mm
POIDS NET	70 kg/unité.
LARGEUR DE PASSAGE	550 mm (bras 500 mm).
DIRECTION DU PASSAGE	Unidirectionnel / Bidirectionnel.
MCBF	15 millions.
ALIMENTATION ÉLECTRIQUE	AC220V/110V, 50/60Hz.
TENSION DE FONCTIONNEMENT	24V DC.
CONSOMMATION ÉLECTRIQUE	40W.
TEMPÉRATURE DE FONCTIONNEMENT	-20°cà 75°C.
HUMIDITÉ DE FONCTIONNEMENT	0 ~ 95% (pas de gel).
ENVIRONNEMENT DE FONCTIONNEMENT	Usage intérieur.
DÉBIT	35 personnes par minute.
INFRARED SENSOR	2 (standard).
COMMUNICATION	Contact sec, signal de relais, RS485.
FLEXIBILITÉ	S'intègre à n'importe quel contrôle d'accès.

DIMENSIONS

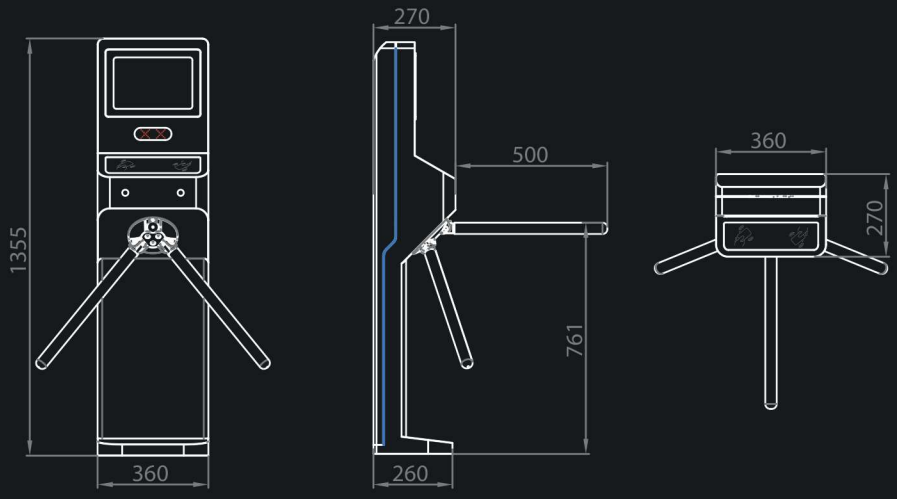

VUE DE FACE VUE DE CÔTÉ VUE DE DESSUS